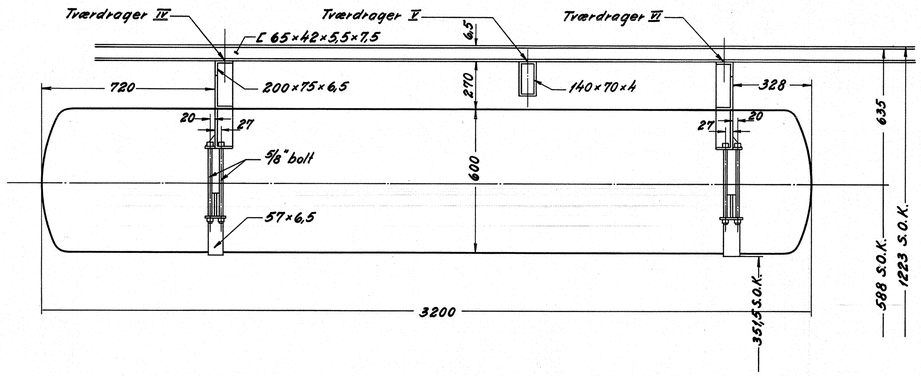

Tværdrager IV

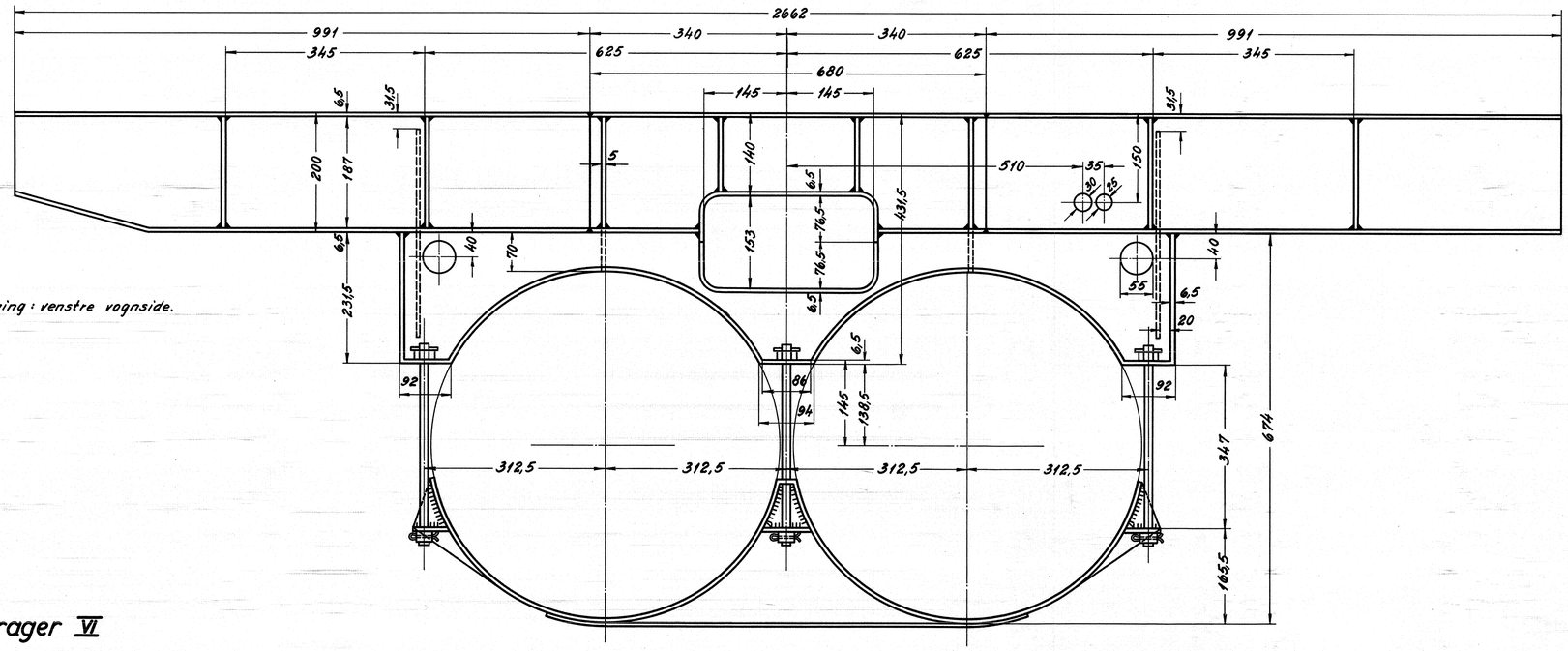

Tværdrager VI

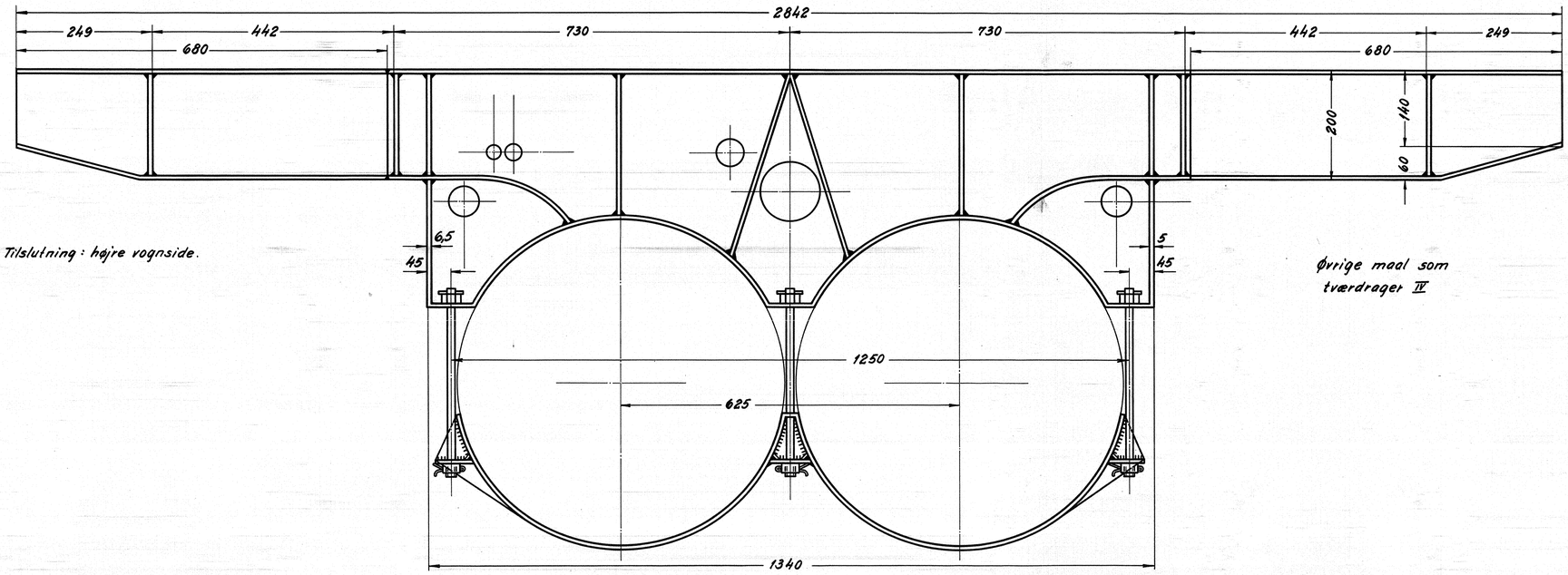

Øvrige maal som tværdrager IV

Angaaende dele til ophængning se tegn. nr. 18W – 16.052.b.

Tegn.	F.N. 24-11-50	Rev.	28-9-54 L.W.K.	Tlf.	I.C.L.
Kalk.	M.L. 20-9-54.	Norm.		Dato	
Dato	Rettelse				Indeks
28/9-54	ny tegn				a

Maalestok: 1:5 1:12,5

FRICHS

Anvendelse: Diesel-el. 500/550 HK. motorvogn.

Stykliste nr.:

Tegningens benævnelse: Arrangement af 2×750 l. Vandbeholdere for varmekedel.

Tegningens nummer: 18W – 16.051.

Indeks: a